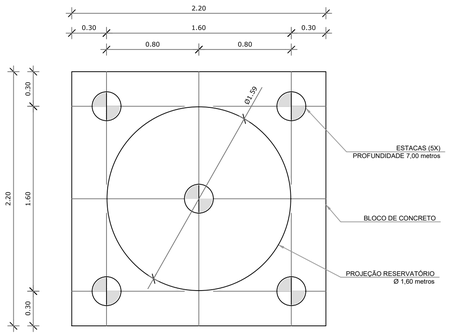

1 LOCAÇÃO DAS ESTACAS
ESCALA 1/25

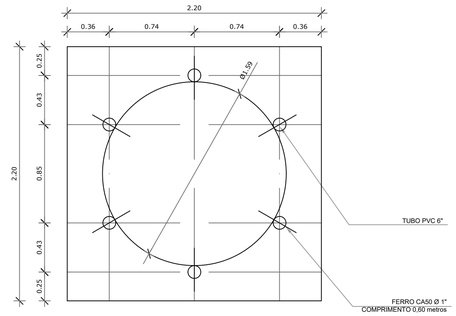

2 LOCAÇÃO DOS NICHOS DE FIXAÇÃO
ESCALA 1/25

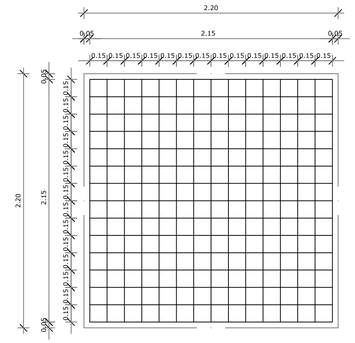

3 ARMAÇÃO DO BLOCO
ESCALA 1/25

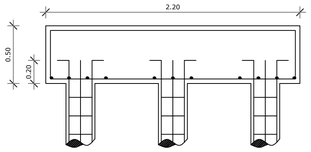

4 CORTE
ESCALA 1/25

LISTA DE FERRAGENS					
N	Ø	COMPR. UNIT.	QTD.	COMPR. TOTAL	AÇO CA
1	3/8"	6,00 metros	20	120 metros	50
2	3/16"	0,80 metros	150	120 metros	60
3	3/8"	2,30 metros	30	69 metros	50
4	1/2"	2,90 metros	30	87 metros	50
5	1"	0,60 metros	06	3,6 metros	50

RESUMO DO AÇO		
Ø	COMPR. TOTAL	PESO TOTAL
3/16"	120 metros	13,08 Kg
3/8"	189 metros	116,61 kg
1/2"	87 metros	83,78 Kg
1"	3,6 metros	13,87 Kg
ARAME RECOZIDO - Nº 18 4Kg.		

CONCRETO: FCK 20 MPA - 2,42 m³

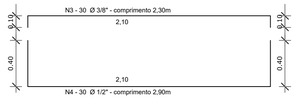

OBSERVAÇÕES IMPORTANTES:

1- O FNDE DISPONIBILIZA AS FUNDAÇÕES DO PROJETO ATRAVÉS DO CÁLCULO DE BLOCOS SOBRE ESTACAS A TAXA DE RESISTÊNCIA DO SOLO UTILIZADA PARA O CÁLCULO E DE 2KG/CM2, CONSIDERANDO O SOLO HOMOGÊNEO, AS ESTACAS POSSUEM 3,5 M DE COMPRIMENTO, ATENDENDO A ESSA RESISTÊNCIA. CASO ESSA TAXA, ONDE SERÁ EXECUTADA A OBRA, SEJA INFERIOR A 2KG/CM2 AS AS FUNDAÇÕES DEVERÃO SER RECALCULADAS PELO PROPONENTE.

2- TANTO PARA A ACEITAÇÃO DESTE PROJETO DE FUNDAÇÃO QUANTO PARA A ELABORAÇÃO DE NOVO PROJETO, DEVERÁ SER EMITIDA ART DE ELABORAÇÃO DE PROJETO DE FUNDAÇÕES.

3- PARA O RECÁLCULO DAS FUNDAÇÕES, DISPONIBILIZAMOS AS CARGAS NAS FUNDAÇÕES.

4- RECOMENDAMOS QUE SEJA REALIZADA A SONDAGEM DO TERRENO PELO MÉTODO SPT PARA DETERMINAÇÃO DA RESISTÊNCIA DO SOLO E ANÁLISE DO PERFIL GEOTÉCNICO.

5- A PROFUNDIDADE DAS ESTACAS FOI CALCULADA UTILIZANDO-SE O MÉTODO AOKI-VELOSO PARA ESTACAS.

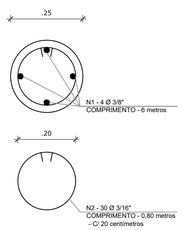

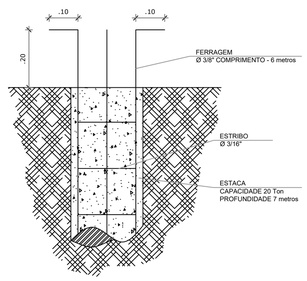

5 ESTACAS ESCAVADAS (5X) CAPACIDADE DE CARGA 20 Ton
ESCALA 1/5

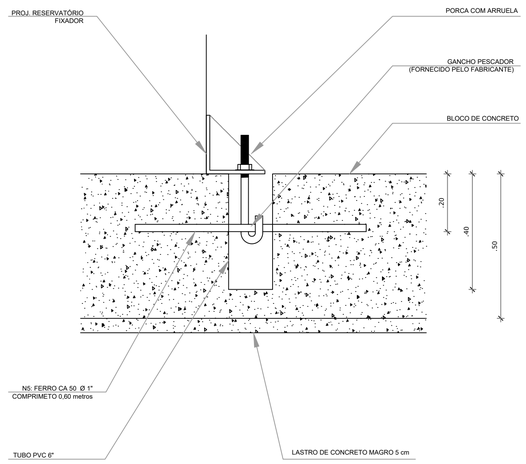

6 DETALHE GENÉRICO DO NICHO

Nº	DATA	DESCRIÇÃO
02	JANEIRO/ 2017	Atendimento à NBR 9050/ 2015; Alteração: quadro de áreas, sanitários infantis 1 e 2, altura da platibanda, mobiliário e equipamento, altura da cerâmica nos sanitários, cor dos portões dos solários e altura da porta PA4; Acréscimo das duchas higiênicas e escaninhos pré-escola. Retirada da chapa de aço abaixo da platibanda.
01	AGOSTO/ 2016	Alteração paredes - shaft para tubulação hidráulica e detalhamento; alteração da altura da platibanda; Correção: Blocos: B34, B36; Sapatas: S34, S36; Pilares: P33, P45, P57; Vigas nível 310: V22, V56, V75; Supressão: Viga nível 310: V72.

CONTROLE DE REVISÕES

FNDE Fundo Nacional de Desenvolvimento da Educação

Ministério da Educação

PROJETO PADRÃO - FNDE

PROPRIETÁRIO: PREFEITURA MUNICIPAL DE AÇAILANDIA - MA

ENDEREÇO:RUA SÃO LUÍS, S/N, ASSENTAMENTO 50 BIS

MUNICÍPIO – UF:AÇAILANDIA - MA

PROPRIETÁRIO

RESP. TÉCNICO CREA

AUTOR DO PROJETO CAU

DLFO

CREA

RA

OBSERVAÇÕES:

PROGRAMA PROINFÂNCIA - PROJETO TIPO 2

PROJETO DE ESTRUTURA

COORDENAÇÃO
CGEST - Coordenação Geral de Infraestrutura Educacional

FUNDAÇÃO BLOCOS SOBRE ESTACAS
RESERVATÓRIO
DETALHAMENTO DA FUNDAÇÃO

SFN

FORMATO A1 (841x594)

REVISÃO R.00 R.01 R.02

ESCALA INDICADA

DATA EMISSÃO JANEIRO/2017

PRANCHA 15/17